Wasserzähler

Einbauzubehör für Messkapsel-Wasserzähler

Umfangreiches, konsequent modular aufgebautes Messkapsel-Zubehörsystem für die Unterputz- und Aufputzmontage.

Produktbeschreibung

Unterputzmontage
Bei der Unterputzmontage werden die Messkapsel-Anschlussstücke dauerhaft in die Rohrleitung eingebaut.

Unterputz-Montageblock
Er beinhaltet für einen oder zwei Rohrstränge Messkapsel-Anschlussstück und Absperrventil (Grohe-kompatibel). Er ermöglicht kürzeste Montagezeiten und beste Ergebnisse, da die Einbauteile nicht separat ausgerichtet, verbunden und gedämmt werden müssen.

Unterputz-Anschlussstück
Mit Lötanschluss oder Innengewinde für verschiedene Durchmesser und Durchflüsse. Garantiert eine einfache Montage in allen üblichen Unterputzinstallationen.

Verkleidungen
Die Wandöffnungen bei Unterputzmontage der Messkapsel-Wasserzähler können mit verchromten Schutzhülsen und Rosetten in runder oder quadratischer Form verkleidet werden.

Optional
Für zu tief sitzende oder gegen die Fließrichtung montierte Anschlussstücke gibt es nachträglich montierbare Verlängerungen oder Fließrichtungswandler.

Aufputzmontage
Bei der Aufputzmontage werden die Anschlussstücke zwischen den Zählerverschraubungen oder am Zapfhahn montiert.

Aufputz-Anschlussstück
Für die vielfältige Montage der Messkapsel-Wasserzähler in allen üblichen Aufputzinstallationen wie z.B. am Waschtisch; mit drei Baulängen und zwei Gewindegrößen sowie in Zapfhahnausführung.

Messkapsel-Montage
Für die Messkapsel-Wasserzähler werden keine zusätzlichen Dichtungen benötigt. Mit den integrierten O-Ringen wird eine sichere Dichtfunktion gewährleistet und hoher Kraftaufwand bei der Montage vermieden.

Montageschlüssel
Für die leichte Montage und Demontage der Messkapsel und deren Einbaukomponenten.

Unterputzmontage

Unterputz-Montageblock

Unterputz-Anschlussstücke

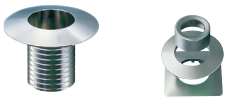
Verkleidungen

Aufputzmontage

Aufputz-Anschlussstücke

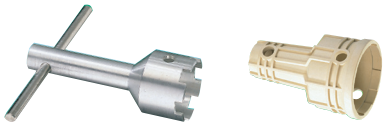
Montageschlüssel

techem

Technische Daten

Nenndruck	bar	PN 16
Nenntemperatur	°C	bis 90°
Werkstoff		Messing

Abmessungen Unterputzmontage

W = ø 112 mm
H = 100 mm
h = 22 mm
A = Rp ½, Rp ¾, Löt 15, Löt 18, Löt 22 mm
L = 105 mm
ET = Einputztiefe
für vario S, puls S II, data III: min. 37 mm / max. 67
für m-bus III: min. 57 mm / max. 87

Abmessungen Aufputzmontage

h = 17 mm
A = G¾B, G1B
L = 80 / 110 / 130 mm
P = ø 72 mm
H = 66 mm (vario S, puls S II)
H = 76 mm (m-bus S III, data III)

Anschlussstück Aufputzmontage		Artikel-Nr.
80 mm G¾B		00 160 833
110 mm G¾B		00 160 124
130 mm G¾B		00 160 324
130 mm G1B		00 160 333
110 mm G¾B x G¾	Zapfhahn	00 160 400

Zubehör

Verlängerung 40 mm	00 160 503
Fließrichtungswandler	00 160 515
Montageschlüssel	00 160 007
Demontageschlüssel	00 160 001

Anschlussstück Unterputzmontage	Artikel-Nr.
Rp ½	00 160 610
Rp ¾	00 160 710
Löt 15 mm	00 160 310
Löt 18 mm	00 160 410
Löt 22 mm	00 160 510

Verkleidung verchromt

Schutzhülse	00 160 901
Rosette rund, Ø 152 mm	00 160 902
Rosette eckig, ☐ 145 mm	00 160 903
Schubrosette, Ø 130 mm	00 160 907

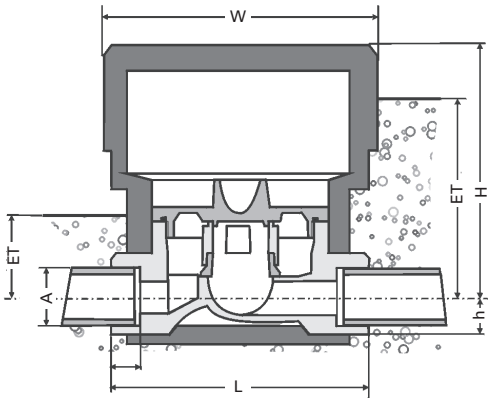

Maßskizze Unterputzmontage

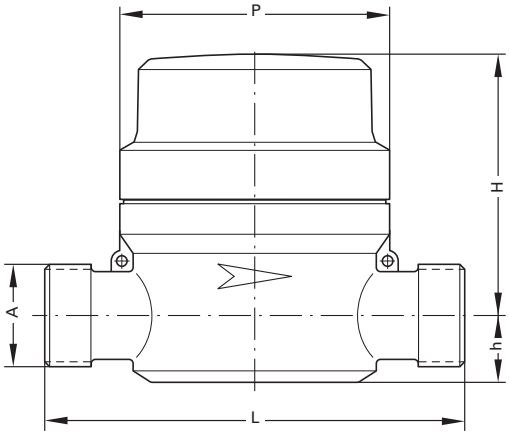

Maßskizze Aufputzmontage

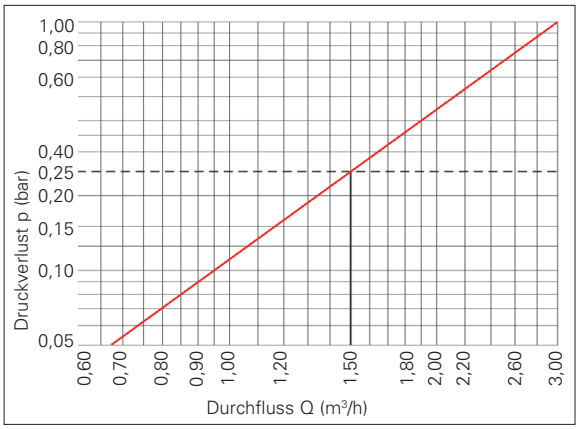

Druckverlustkurve Messkapseln inkl. UP-/AP-Anschlussstück

84201.03.0710/2.000 · Irrtum und Änderungen vorbehalten.

Techem Energy Services GmbH · Hauptstraße 89 · D-65760 Eschborn · www.techem.de

Print kompensiert
Ident-Nr. 091869

techem